Solo 3633

Montageanleitung
Assembly Instructions
Instructions de montage
Montageinstructies
Istruzioni inerenti il montaggio
Instrucciones de Montaje

Für Schränke ab 300 mm mit Frontauszug
For cabinets from 300 mm with frontal pull-out
Pour armoires à partir de 300 mm présentant une tirette en façade
Voor kasten vanaf 300 mm met uitschuifbaar front
Per armadi a partire de 300 mm con cassetti frontali
Para armarios de más de 300 mm con frontal extraíble

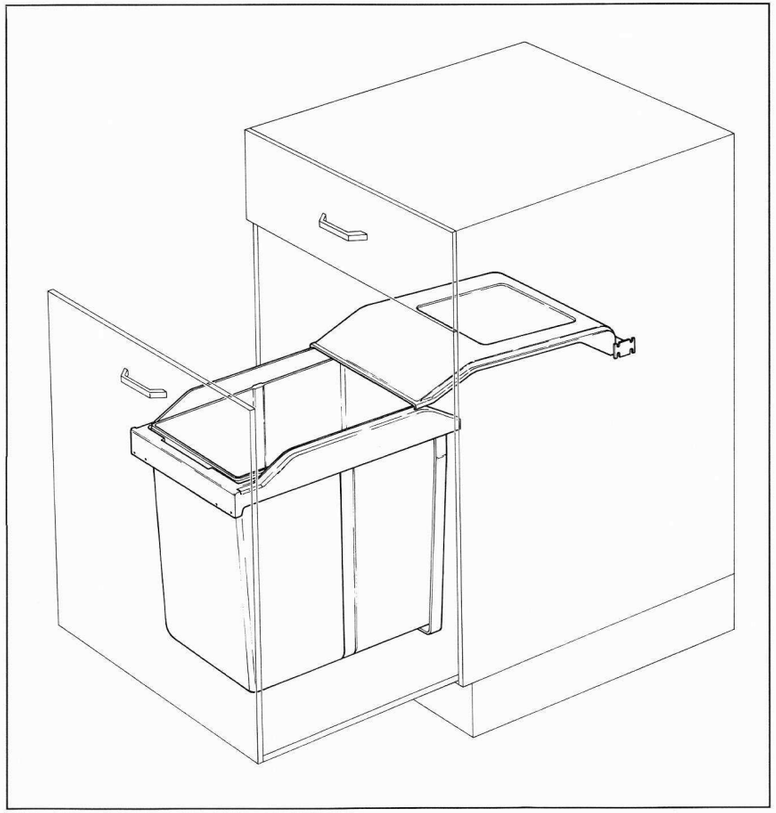

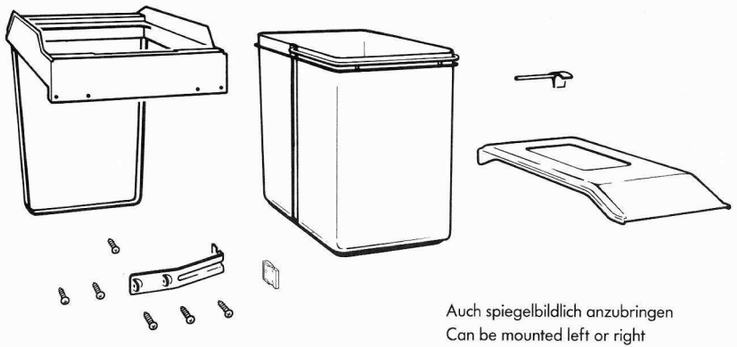
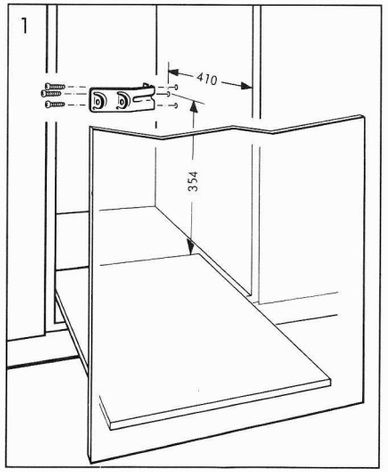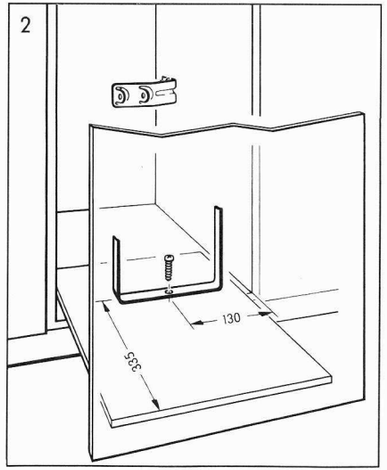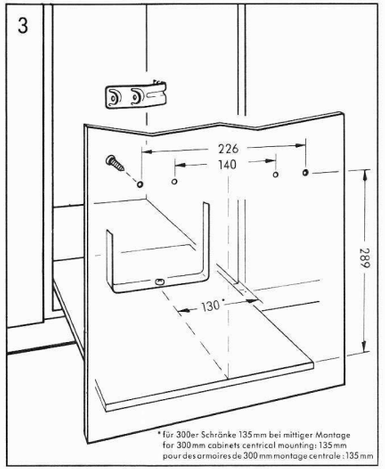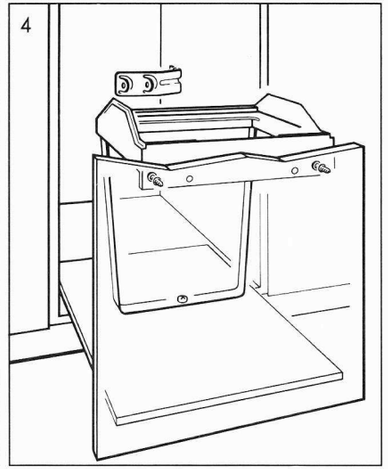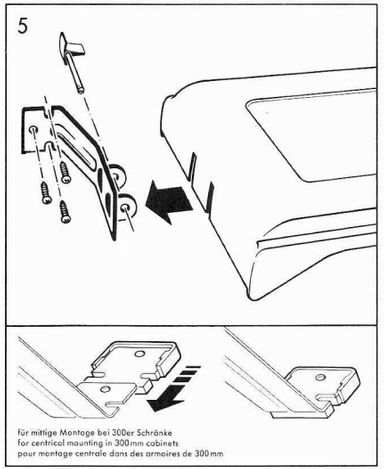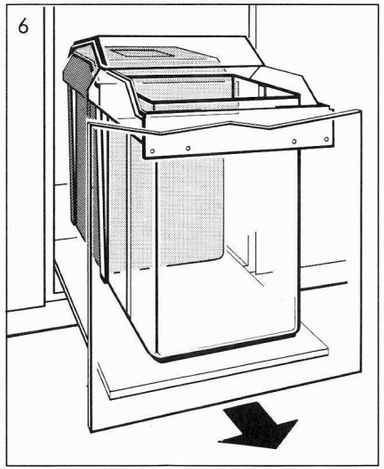
Auch spiegelbildlich anzubringen
Can be mounted left or right
A monter également de manière inversée
Ook in spiegelbeeld te monteren
Montaggio speculare
También se puede montar de forma opuesta