Slido F-Line43 70A

402.35.000 402.35.006
402.35.001 402.35.007
402.35.002 402.35.008
402.35.003 402.35.009
402.35.004 402.35.010
402.35.005 402.35.011

mm			synchro
≤ 19	402.35.000	402.35.004	402.35.008
≤ 24	402.35.001	402.35.005	402.35.009
≤ 28	402.35.002	402.35.006	402.35.010
≤ 40	402.35.003	402.35.007	402.35.011

„mm“

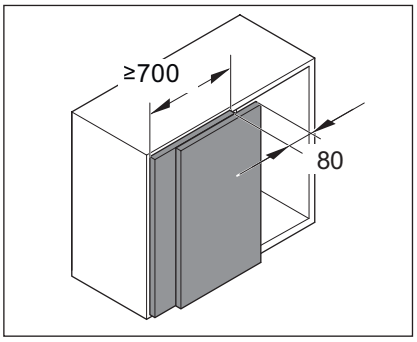

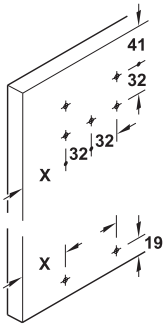

X ≥ **G** + 40

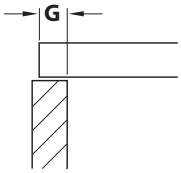

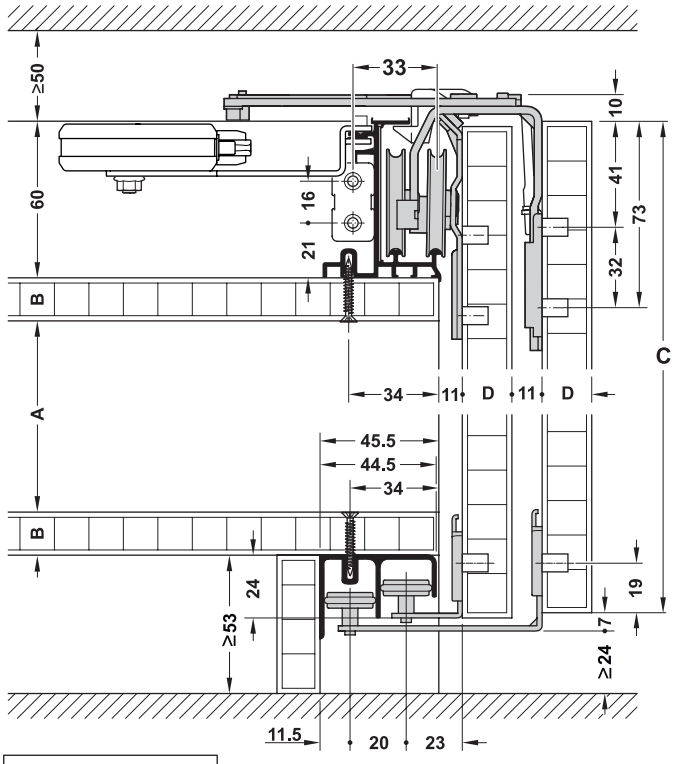

C = 2 x **B** + **A** + 82

Euro Ø 6

Ø 5

732.24.163

HDE 02.03.2021

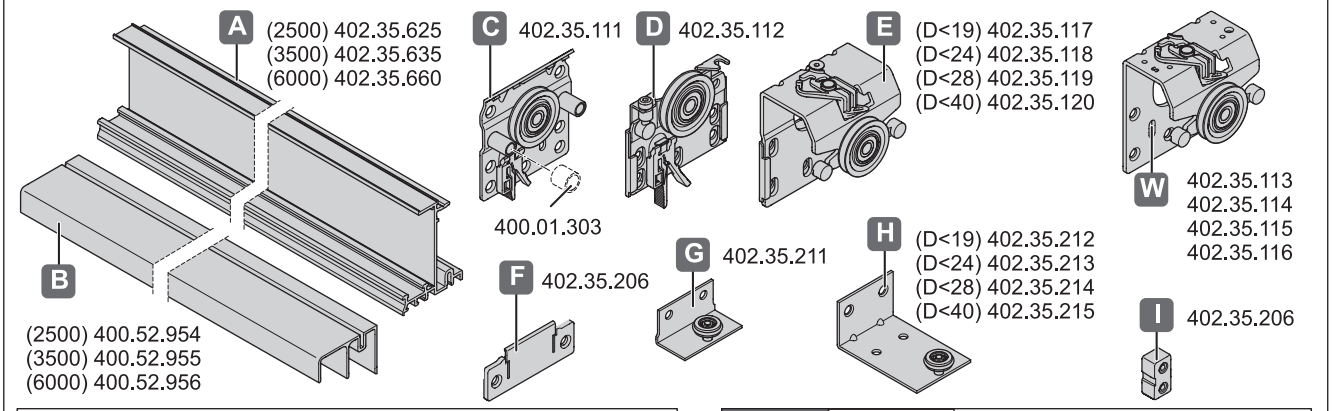

	A	B	C	D	E	F	G	H	I	P	W
	1x	1x	1x	1x	1x	4x	2x	2x	2x	-	1x
	1x	1x	2x	2x	1x	6x	4x	2x	2x	-	1x
	1x	1x	2x	2x	2x	8x	4x	4x	2x	1x	2x

synchro

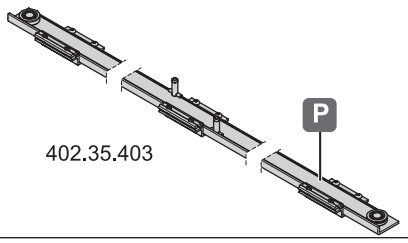

smuso

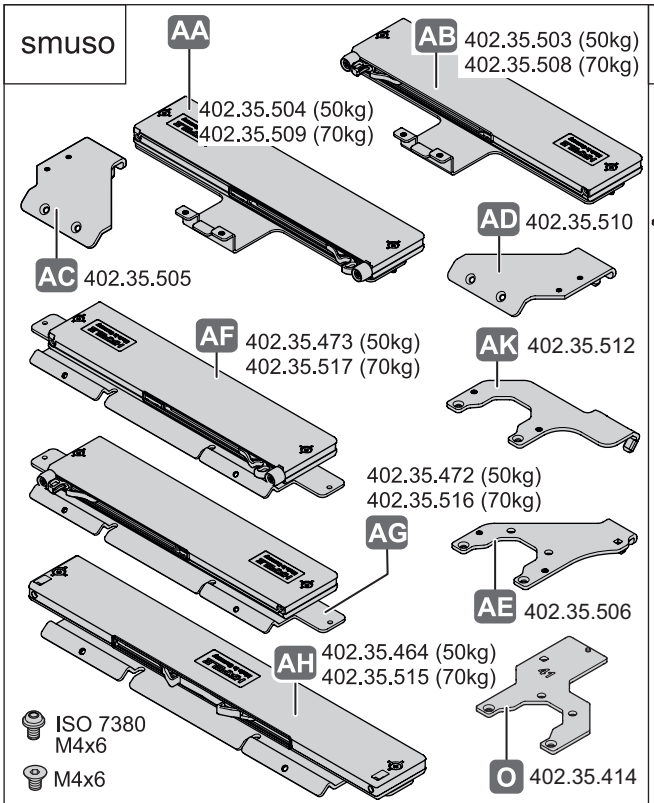

	AA	AB	AC	AD	AE	O	AF	AG	AH	AK
	2x	2x	1x	-	1x	-	-	-	-	-
	2x	2x	1x	1x	-	-	1x	1x	1x	1x
	3x	3x	1x	1x	1x	1x	-	-	-	-

e-drive

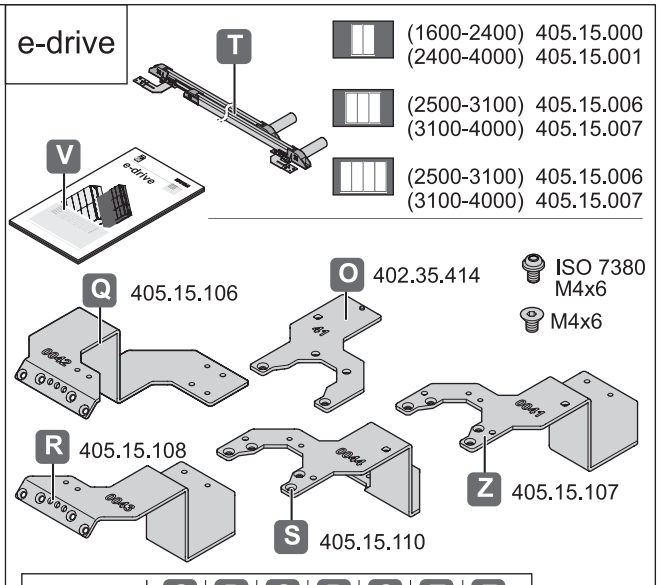

	O	P	Q	R	S	T	Z
	-	-	1x	-	-	1x	1x
	-	-	1x	1x	1x	1x	-
	1x	1x	1x	1x	1x	1x	-

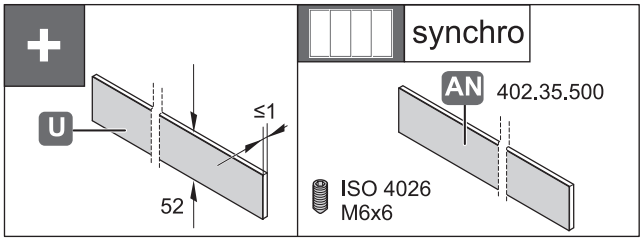

732.24.163

HDE 02.03.2021

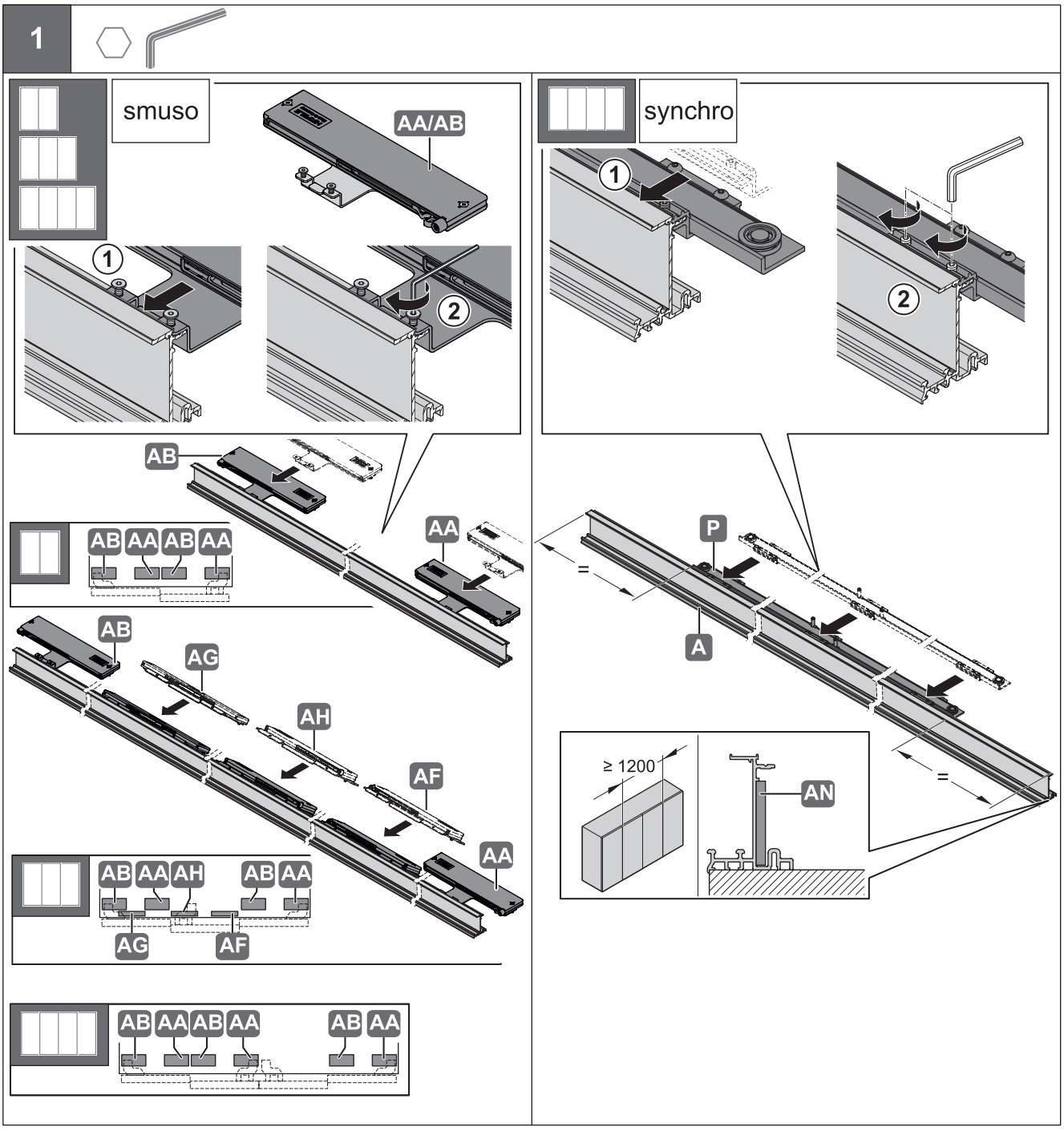
1
smuso
AA/AB
1
2
AB
AA
AB AA AB AA
AB
AG
AH
AF
AA
AB AA AH AB AA
AG
AF
AB AA AB AA AB AA
synchro
1
2
P
=
A
≥ 1200
AN
=

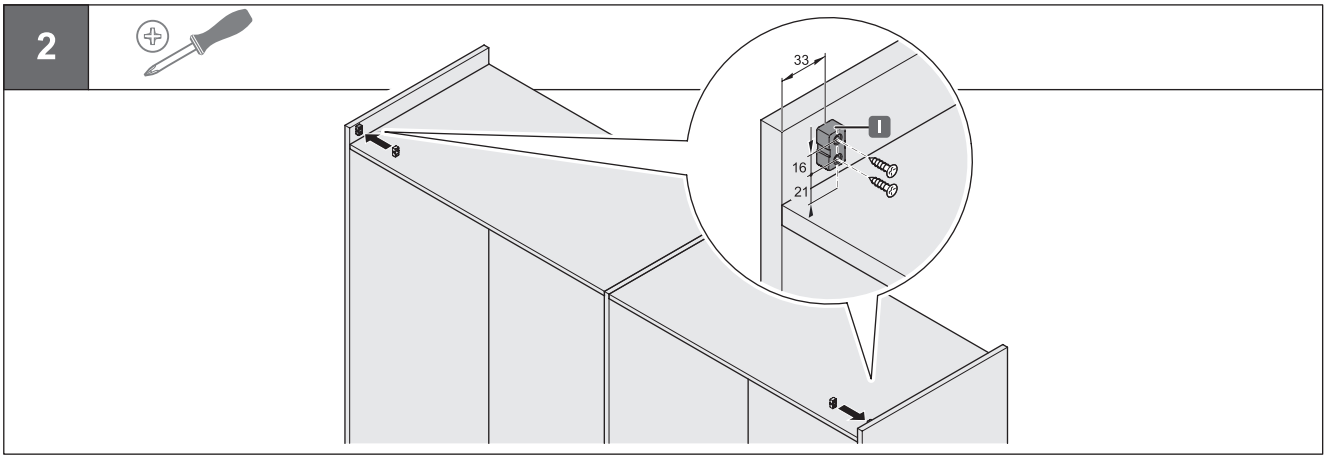
2
33
I
16
21

3

„mm“

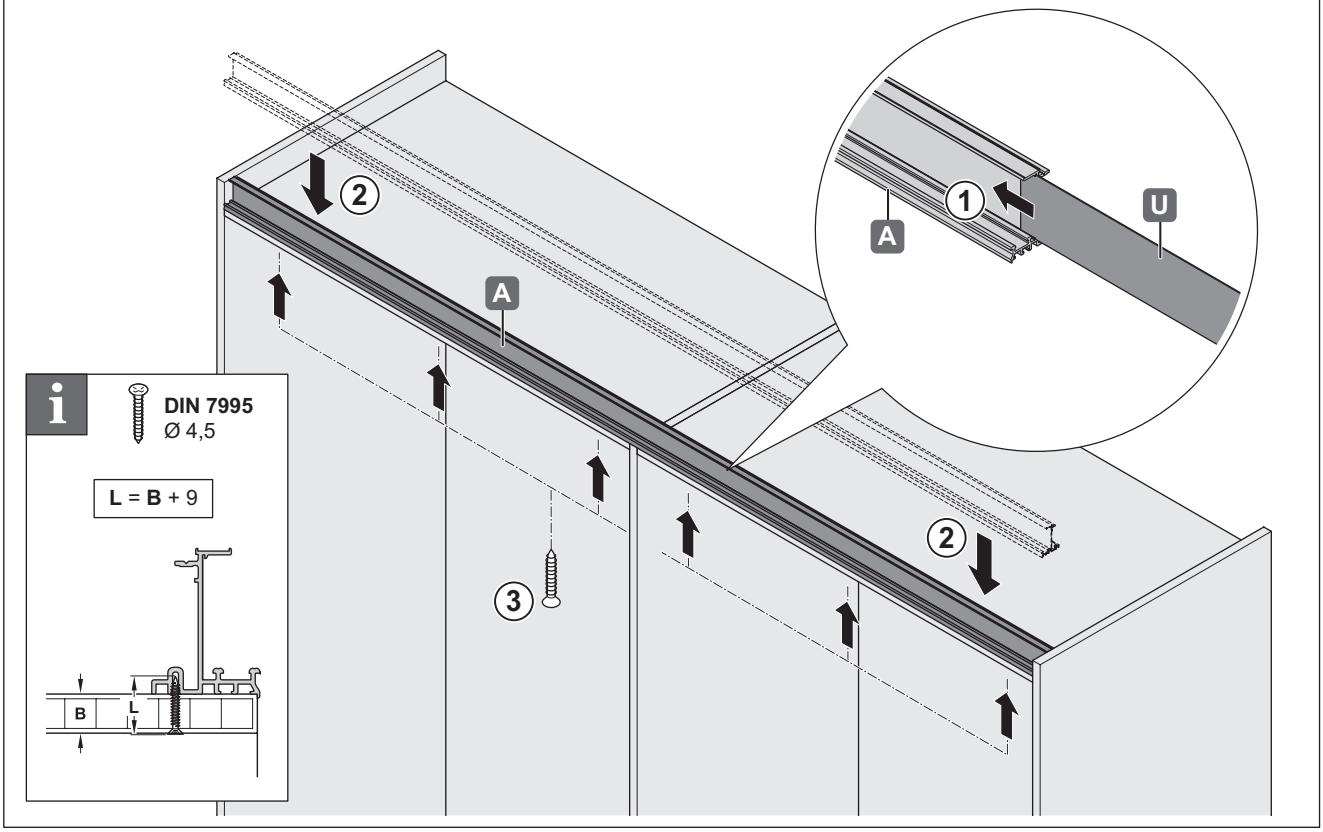

DIN 7995
Ø 4,5

L = B + 9

4

„mm“

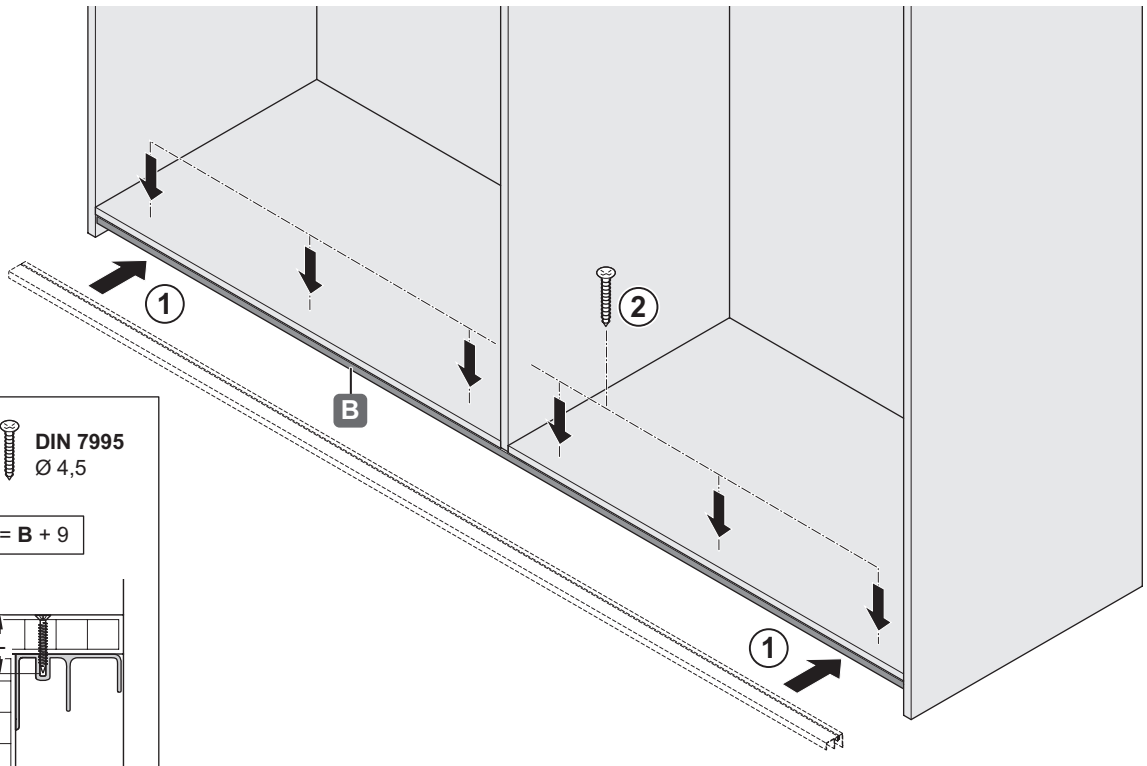

DIN 7995
Ø 4,5

L = B + 9

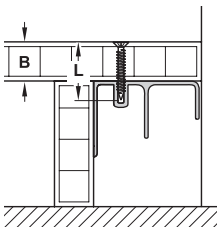

732.24.163

HDE 02.03.2021

5

Euro
Ø 6

„mm“

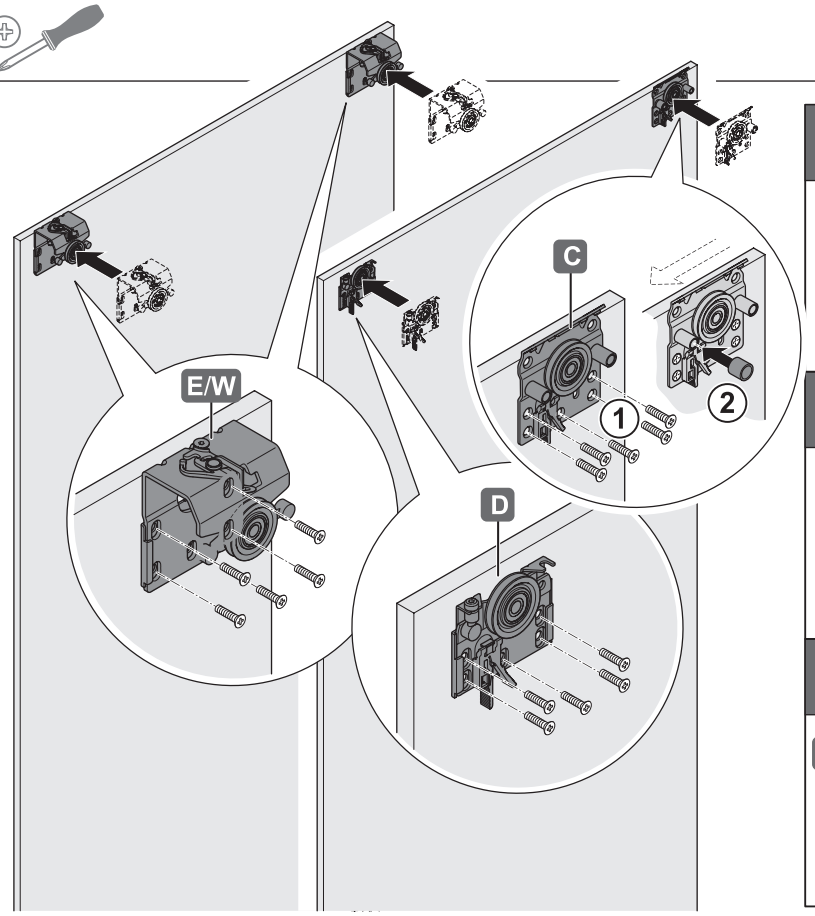

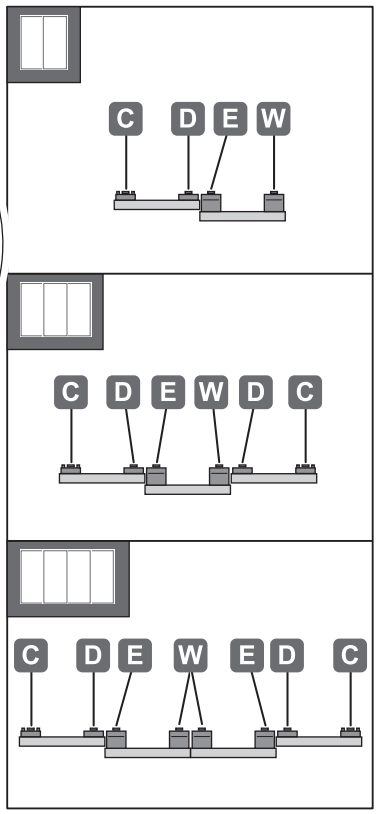

6

Euro
Ø 6

„mm“

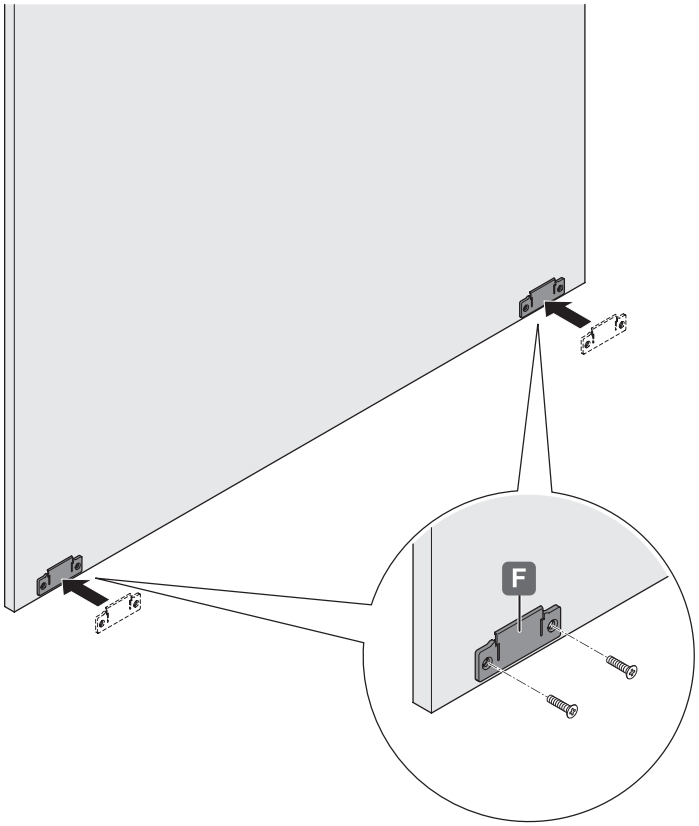

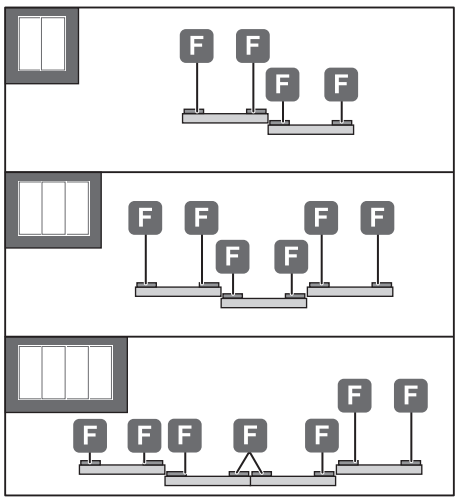

732.24.163

HDE 02.03.2021

7

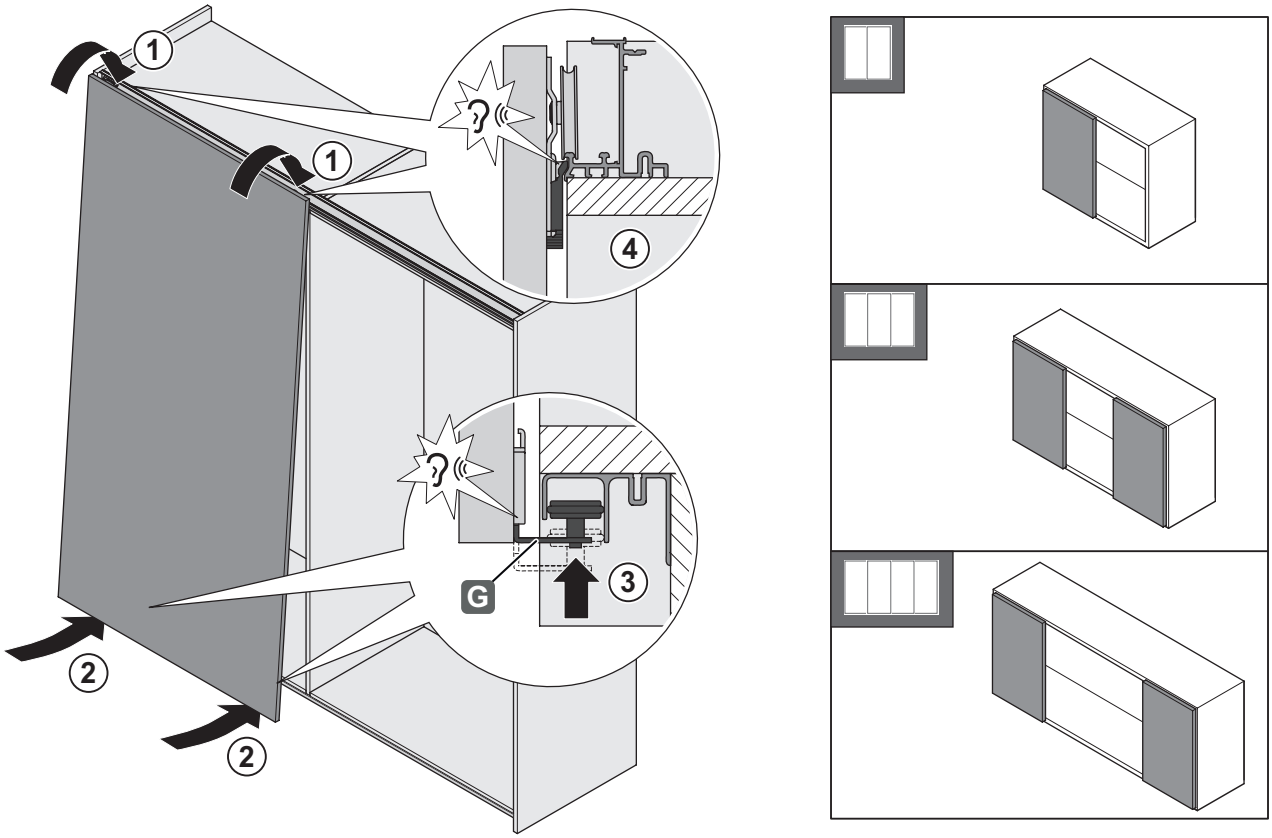

732.24.163

8

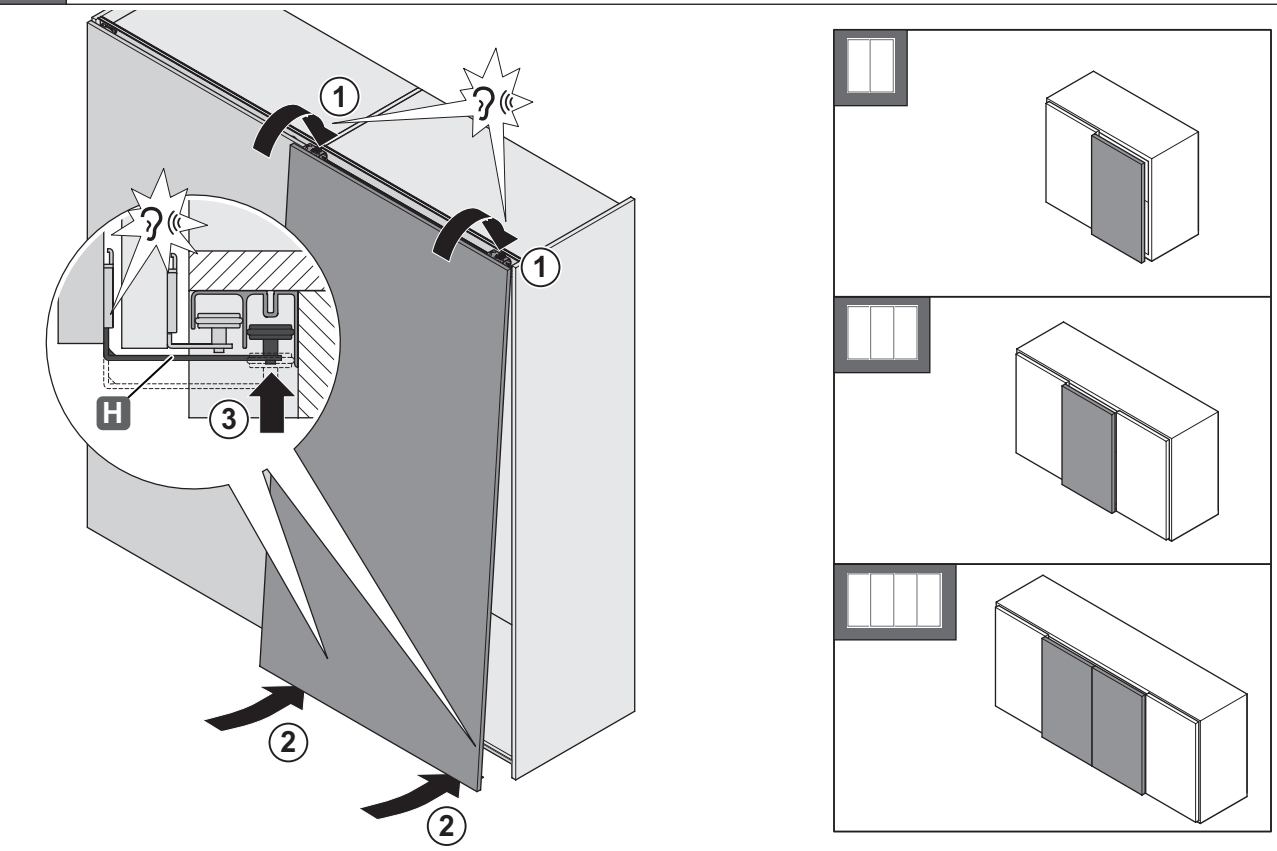

HDE 02.03.2021

9A

SW 2,5

Smuso

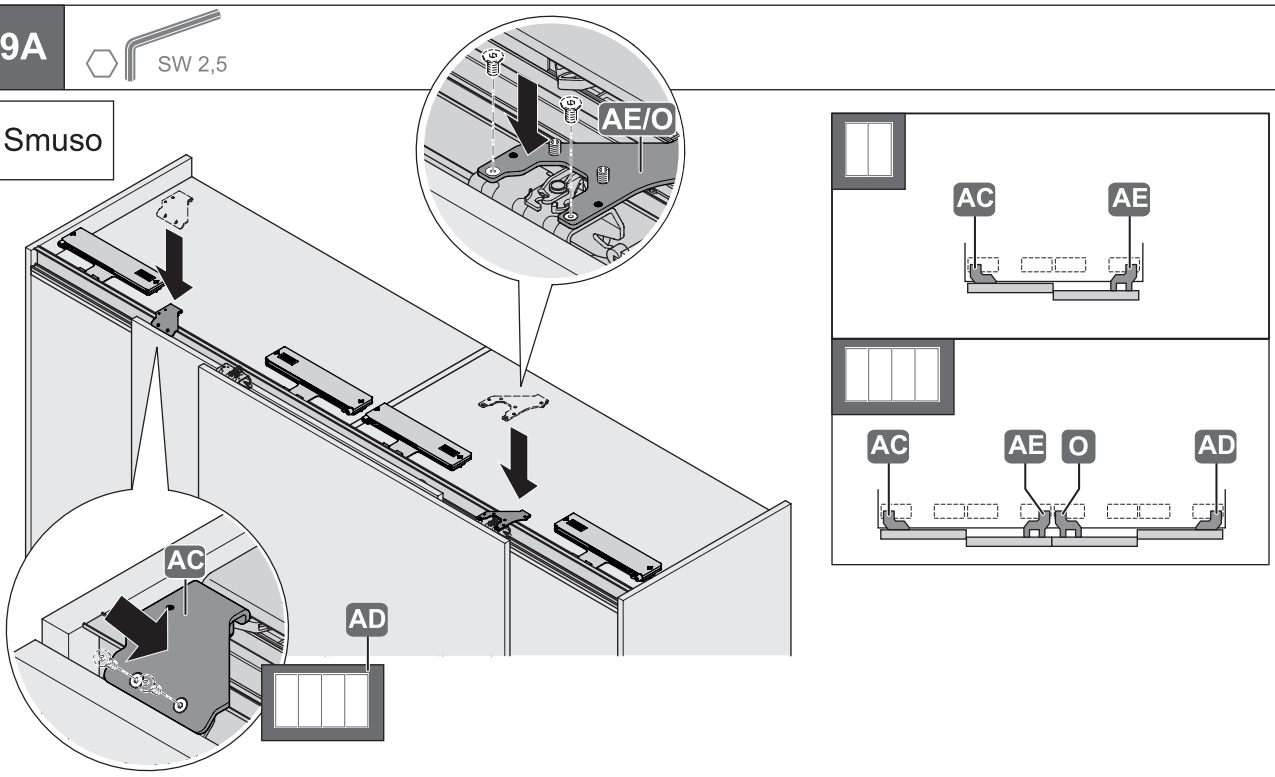

10A

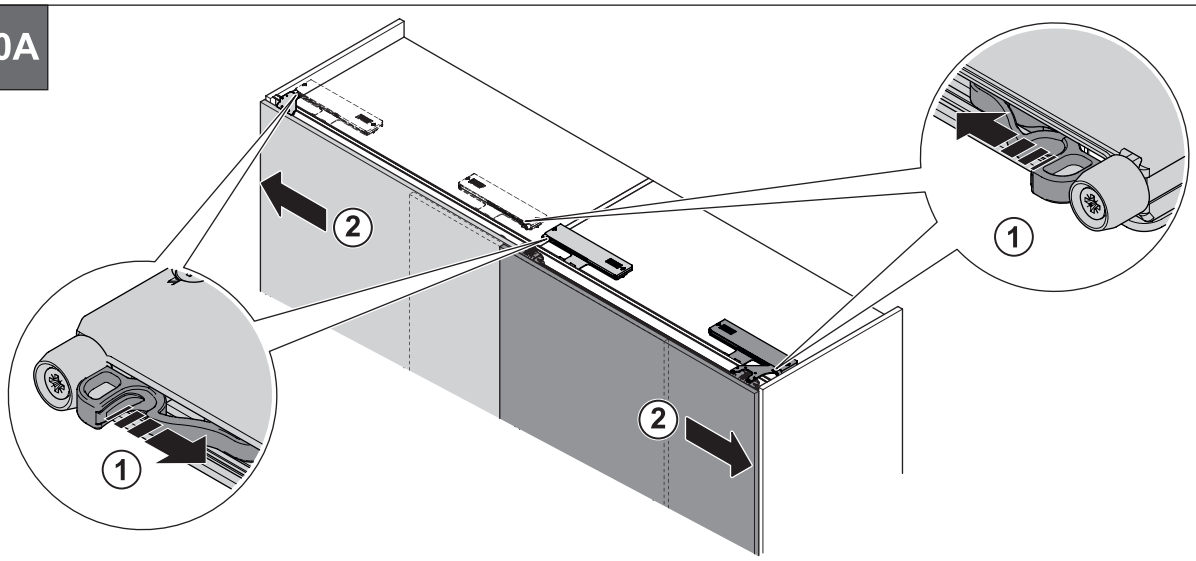

11A

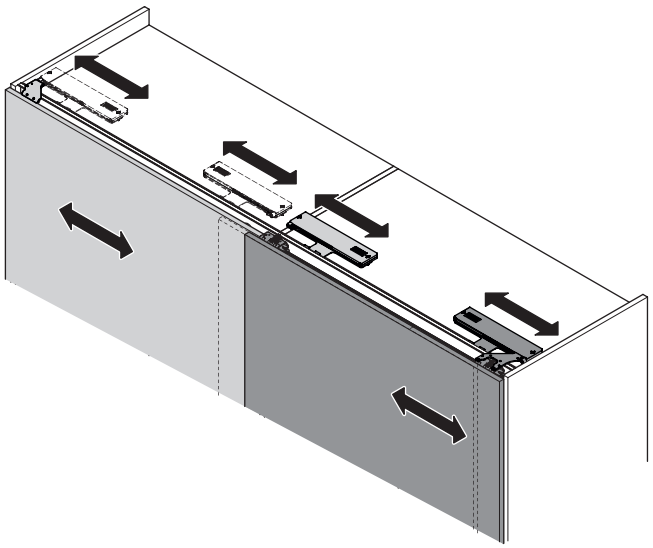

9A

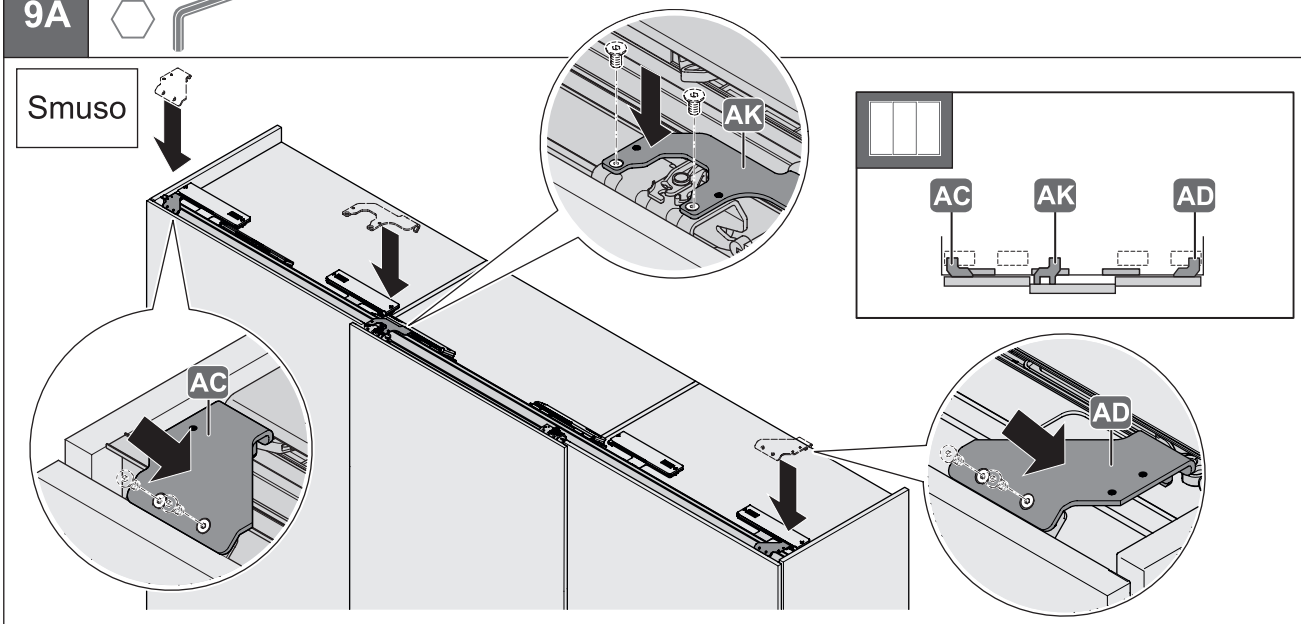

10A

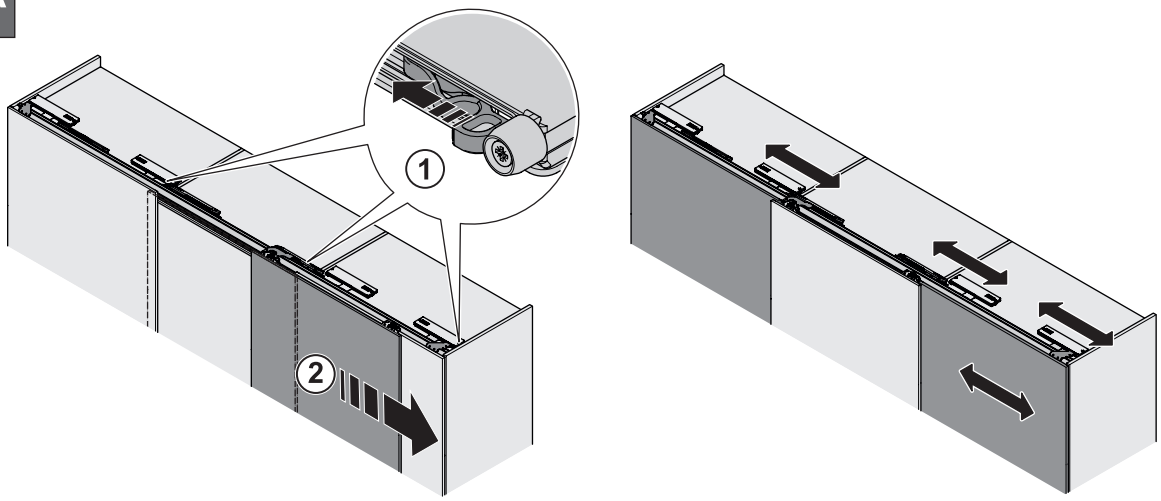

11A

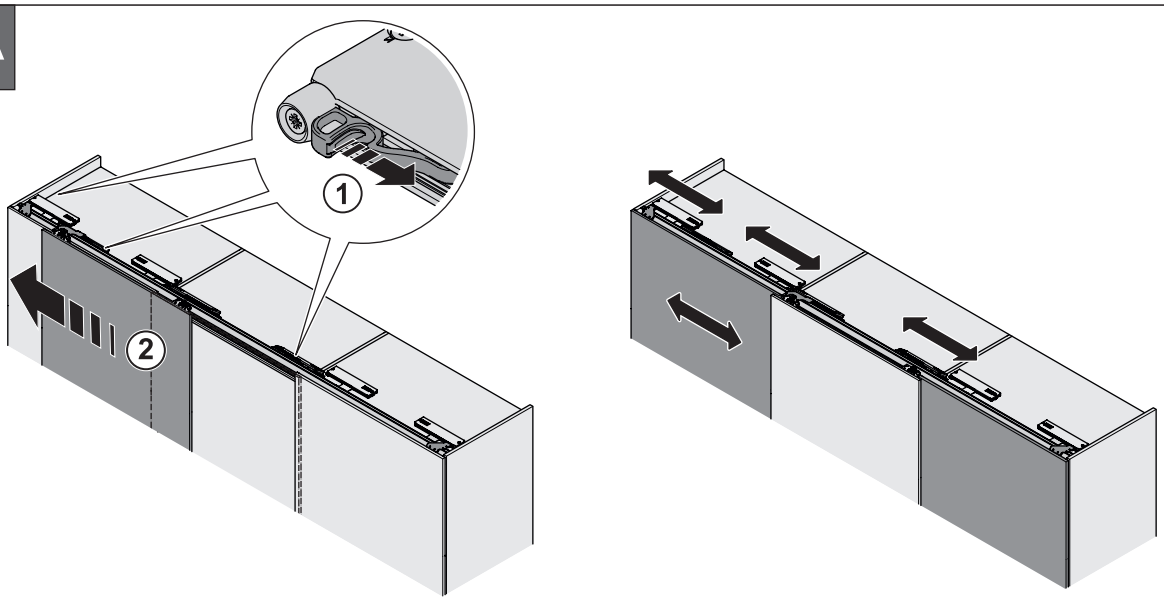

732.24.163

HDE 02.03.2021

9B

SW 2,5

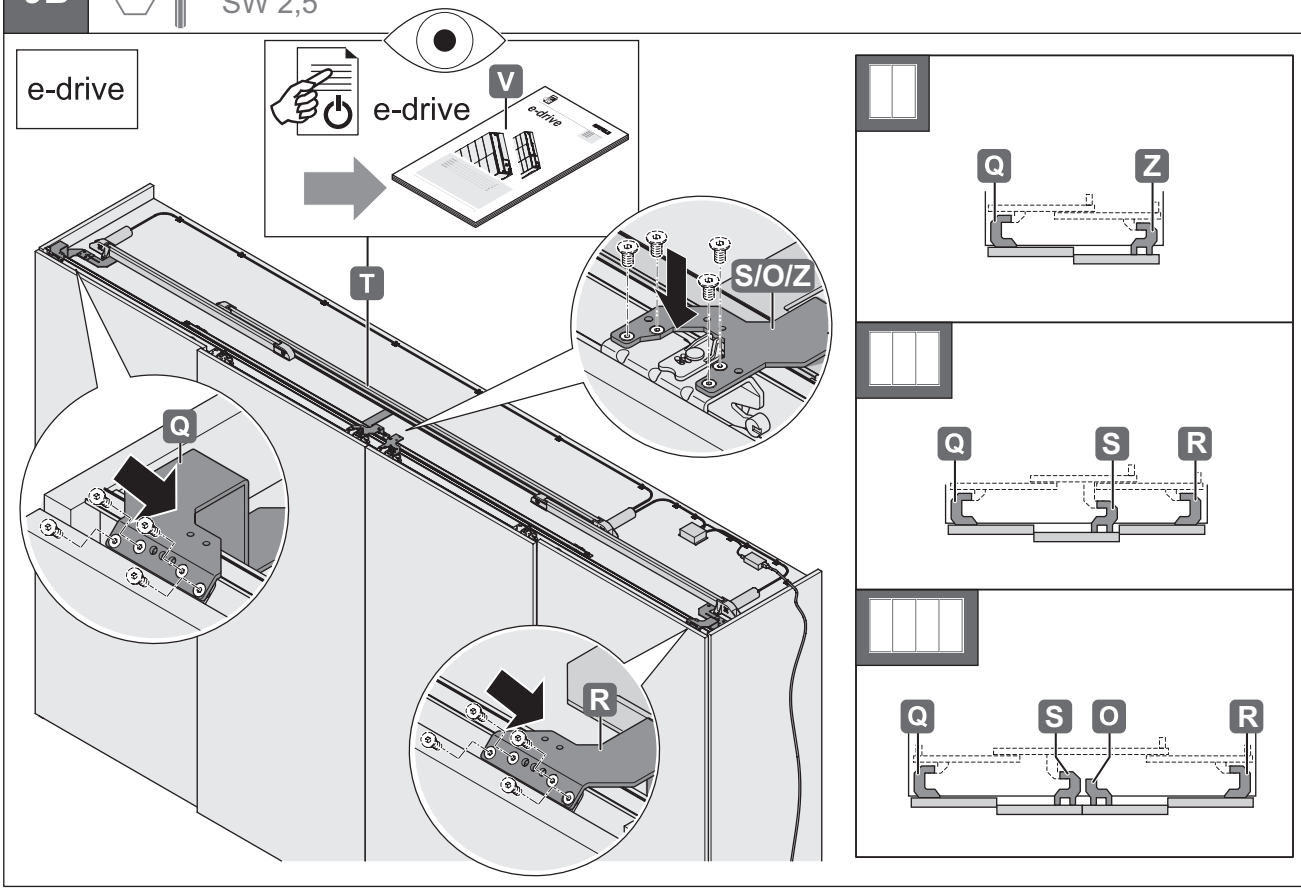

9C

SW 2,5

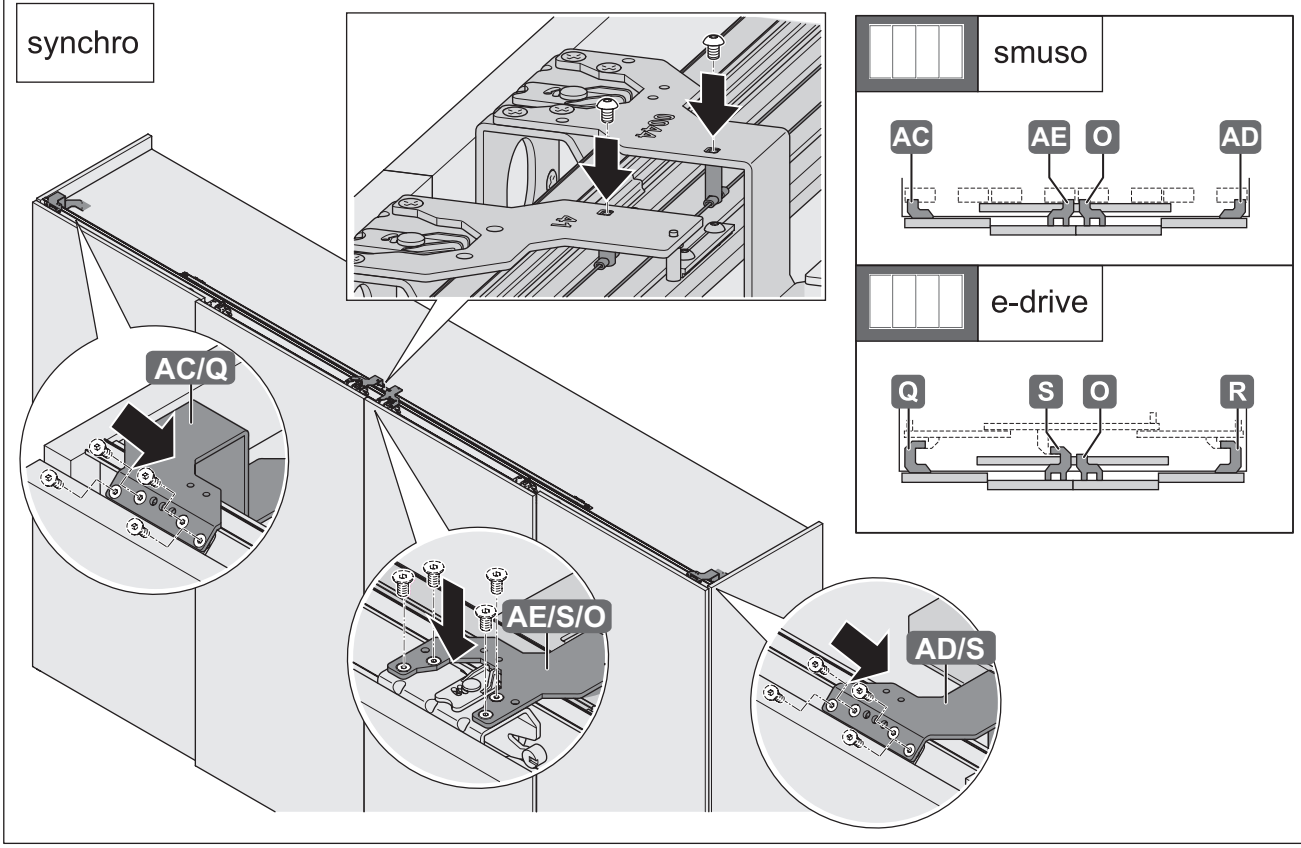

10B SW 2,5 „mm“

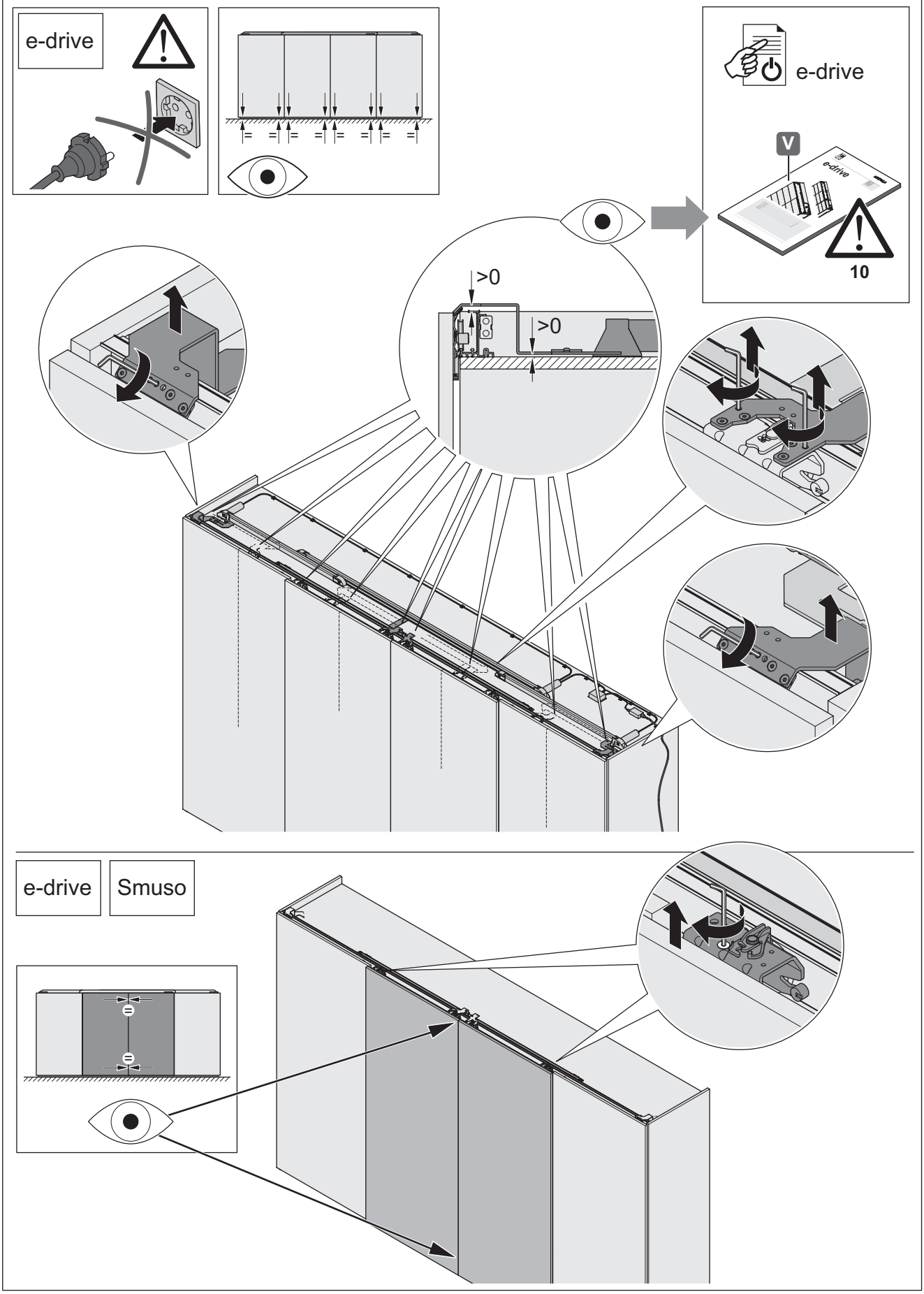

732.24.163

HDE 02.03.2021

11B

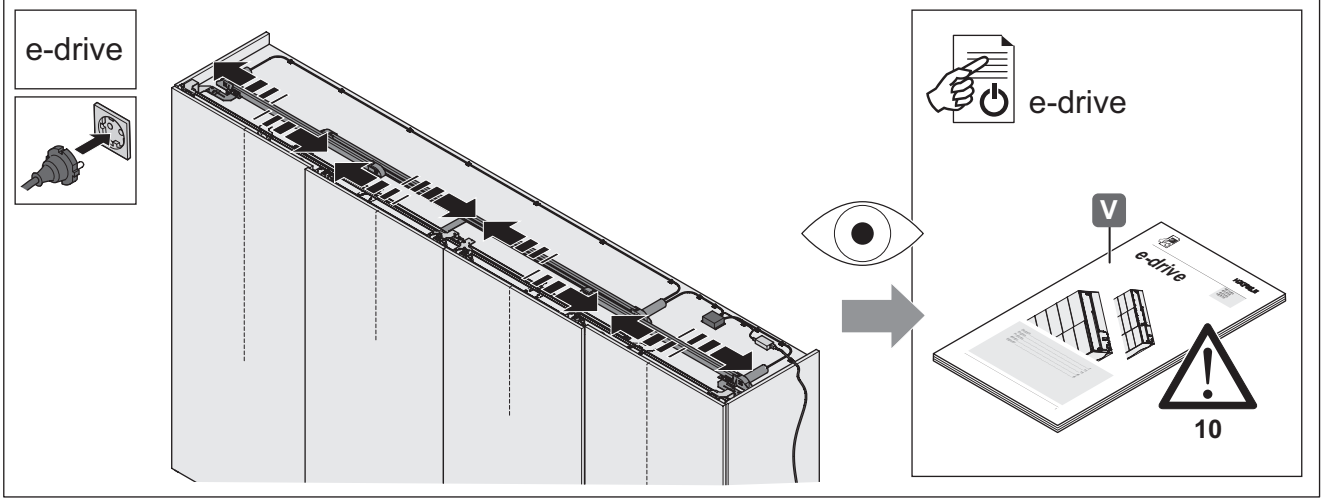

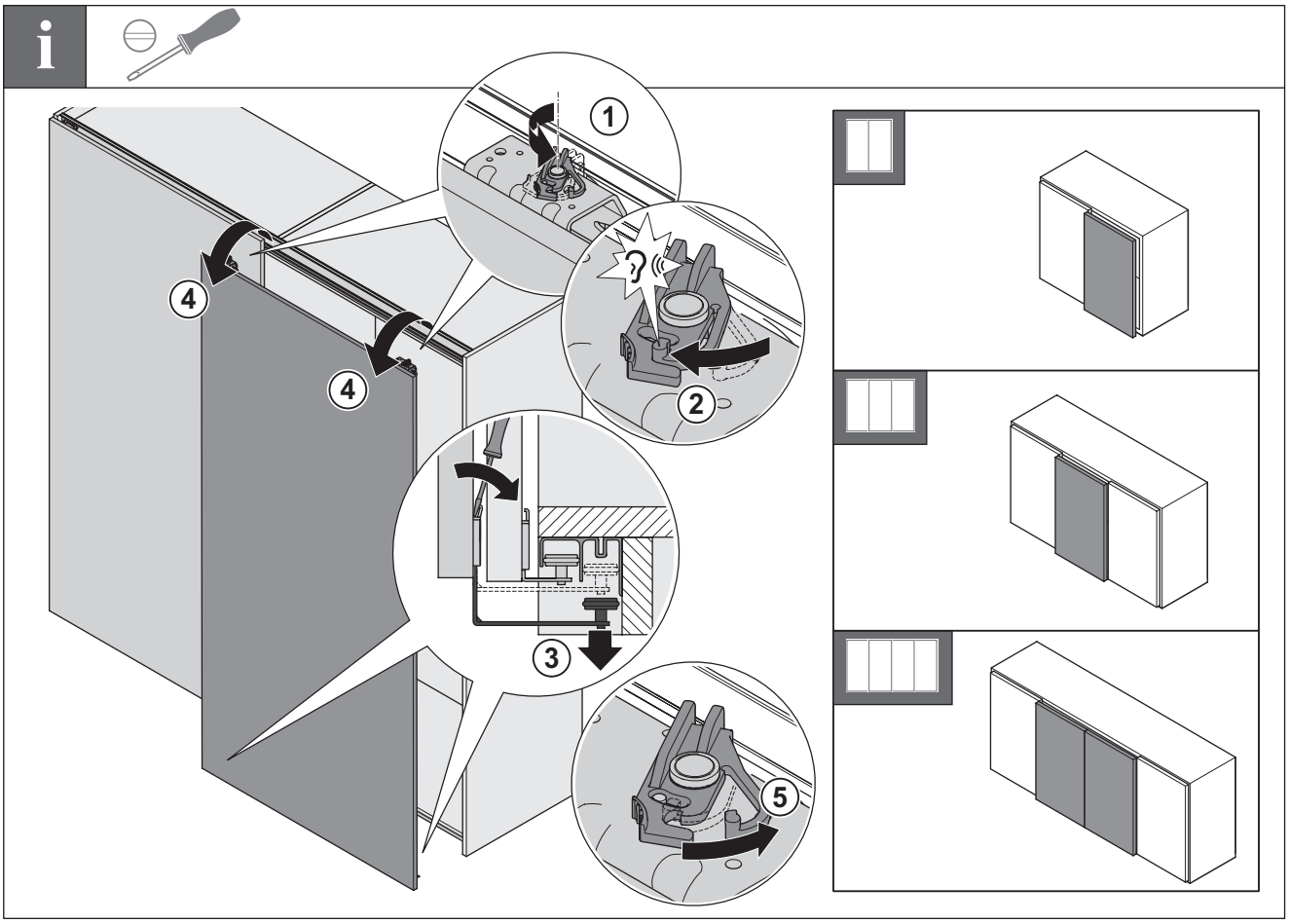

732.24.163

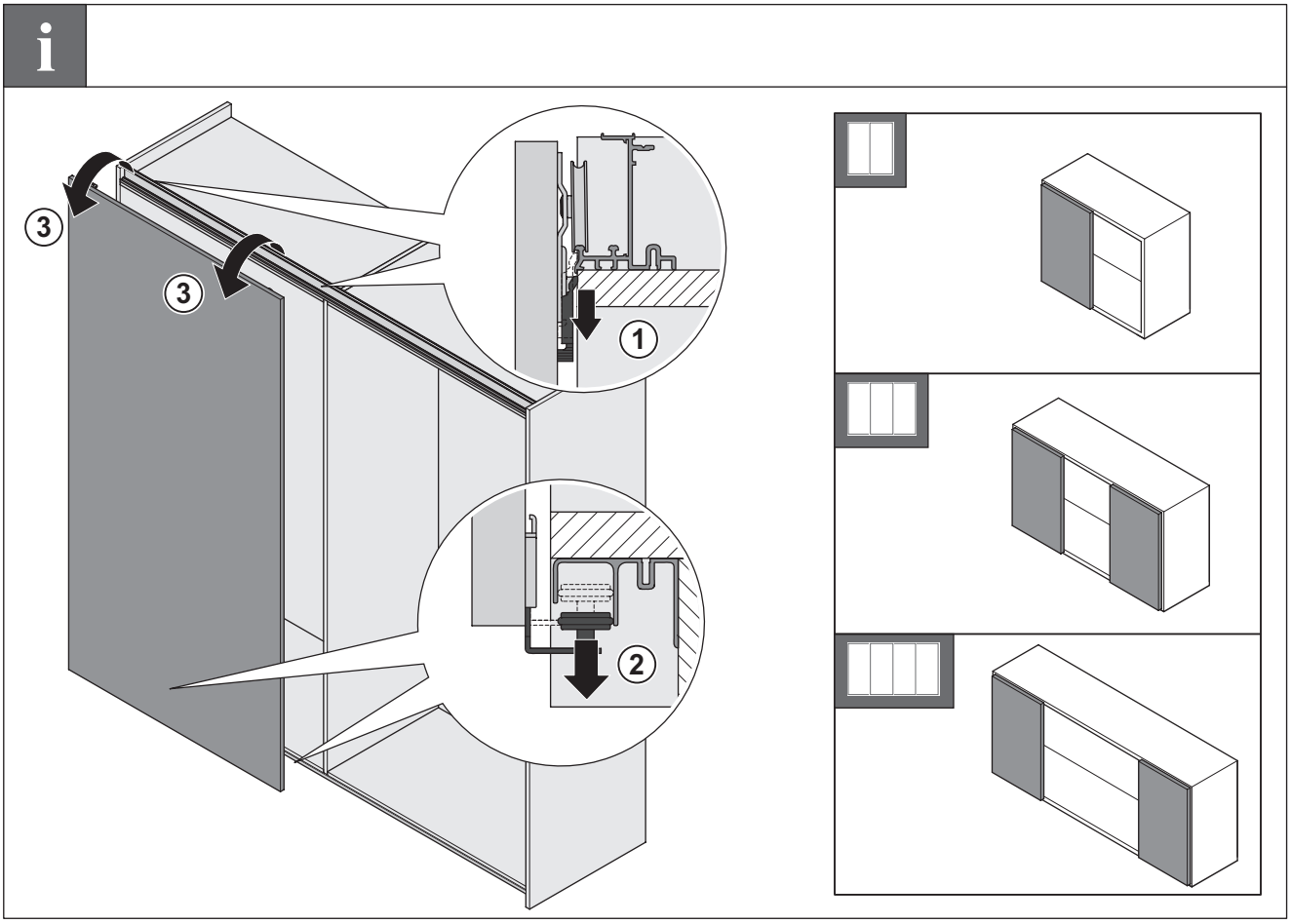

HDE 02.03.2021

Subject to alteration

© 2021 by Häfele SE & Co KG
Adolf-Häfele-Str. 1 · D-72202 Nagold www.hafele.com